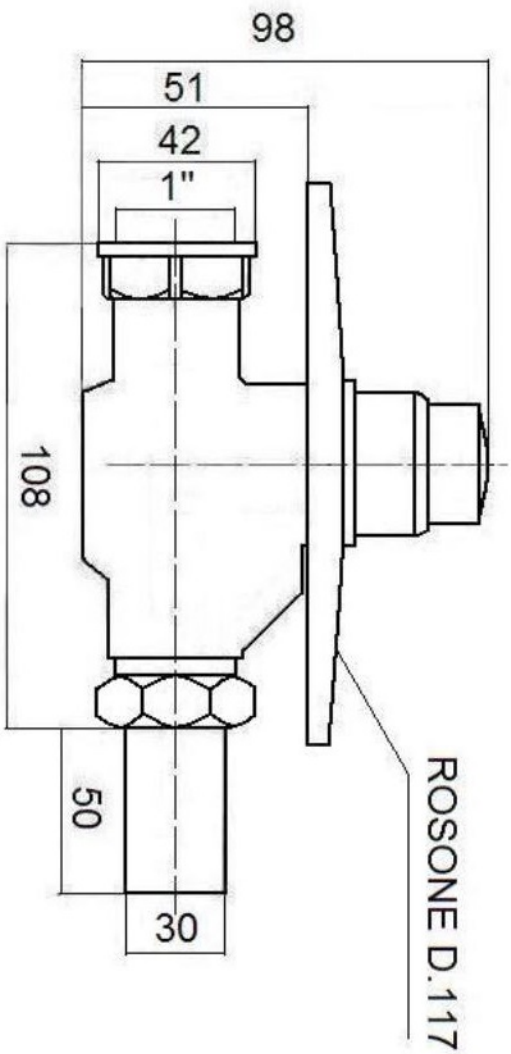
98
51
42
1"
108
50
30
ROSONE D.117

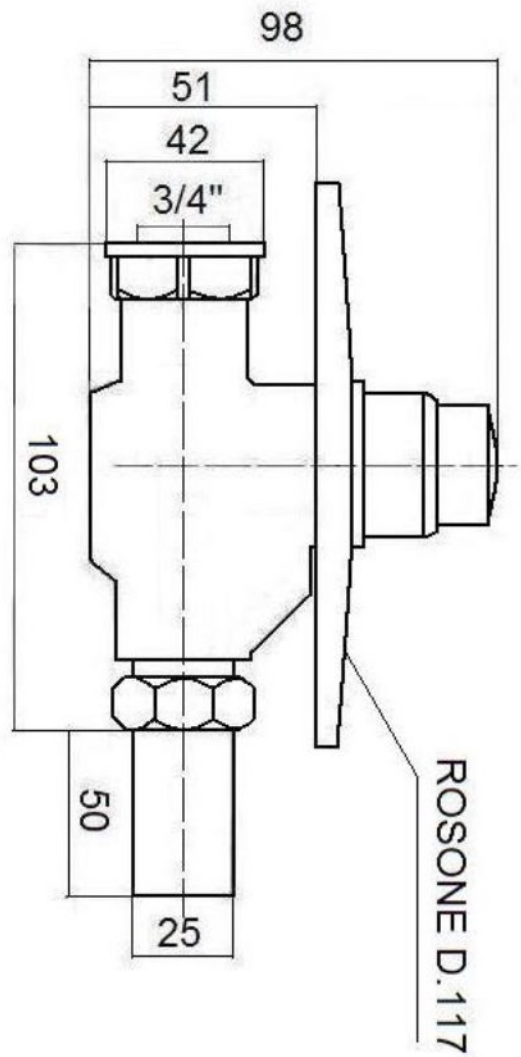
98
51
42
3/4"
103
50
25
ROSONE D.117