ITALY

37081

Gruppo vasca d'appoggio con 2 miscelatori
Deck-mount bathtub with 2 mixers

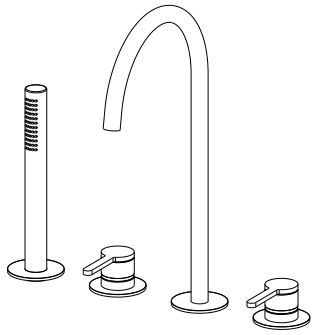

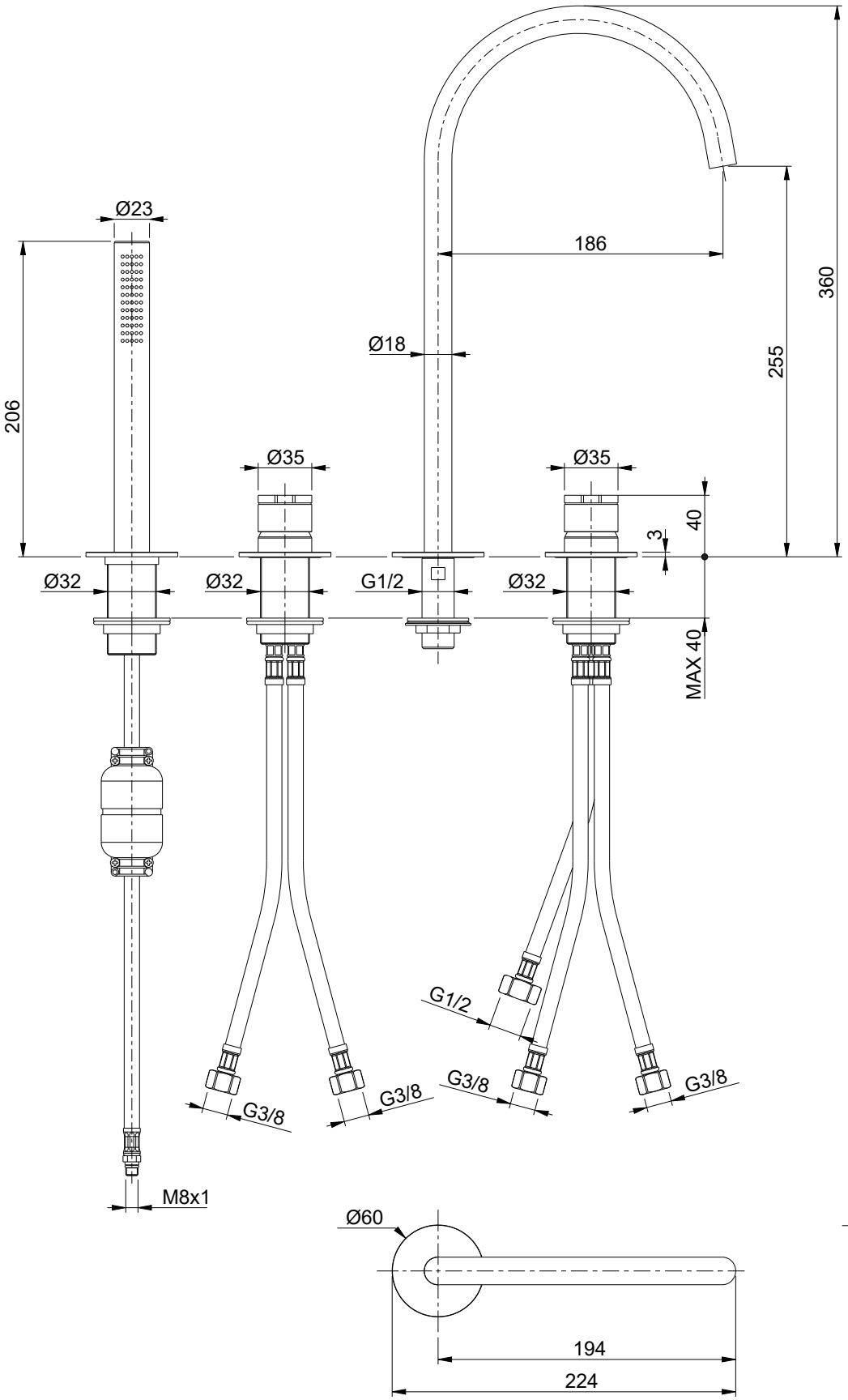

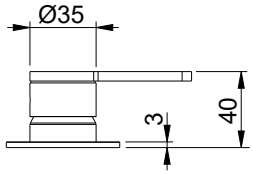

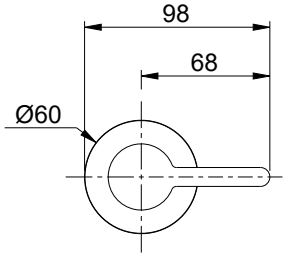

Roberto Crolla srl Rubinetterie - 28010 Alzo (NO) Italy - tel. +39 0322 969100 r.a.
info@crolla .it - www.crolla.it